令和３年度盛岡市中学校新人体育大会　剣道競技　女子個人戦

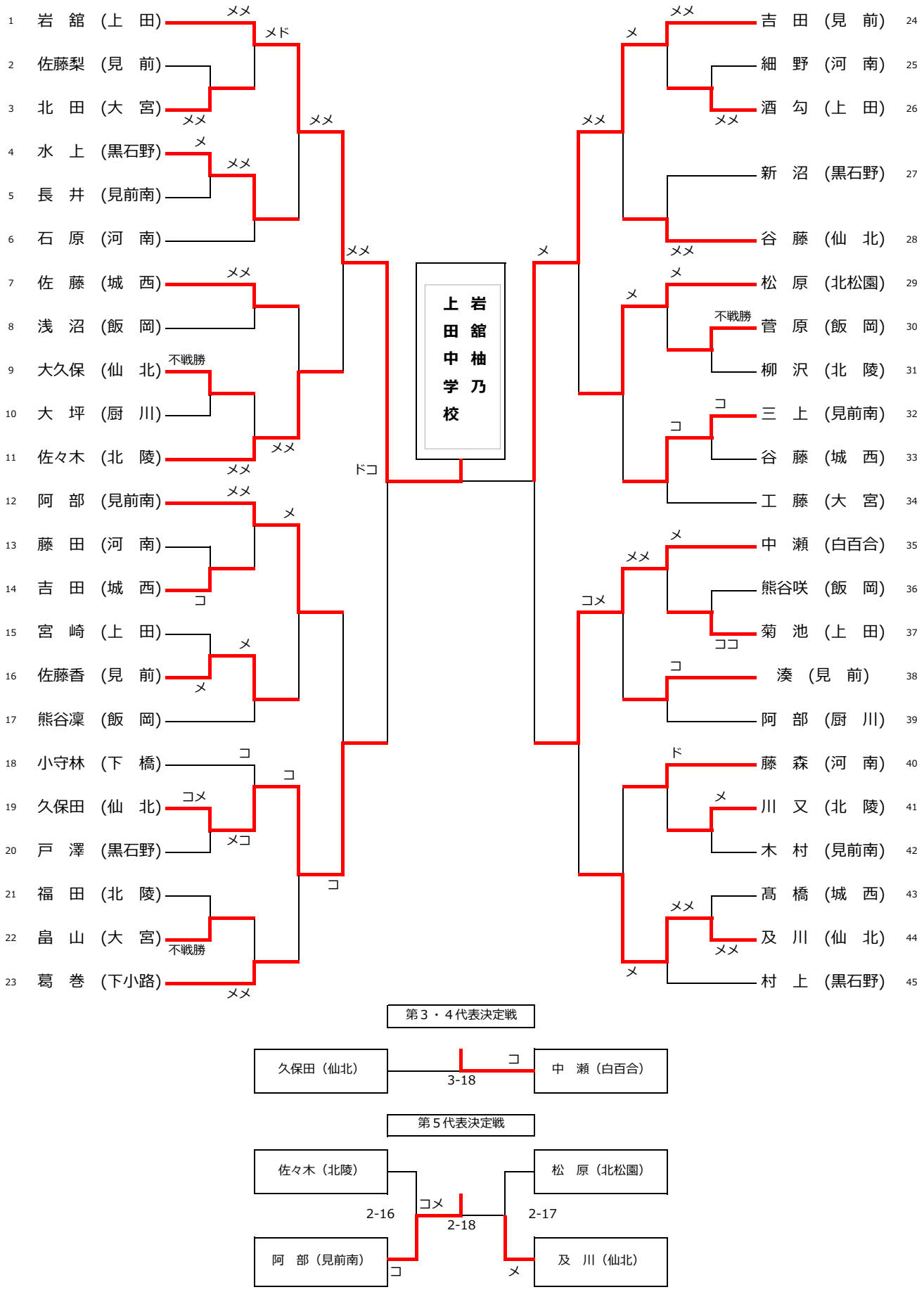

第１位　岩舘柚乃（上田中）　第２位　吉田結衣（見前中）　第３位　中瀬　唄（白百合学園中）
第３位　久保田由羅（仙北中）　第５位　阿部絆梨（見前南中）