平成２年度盛岡市中学校総合体育大会　剣道競技　男子個人戦

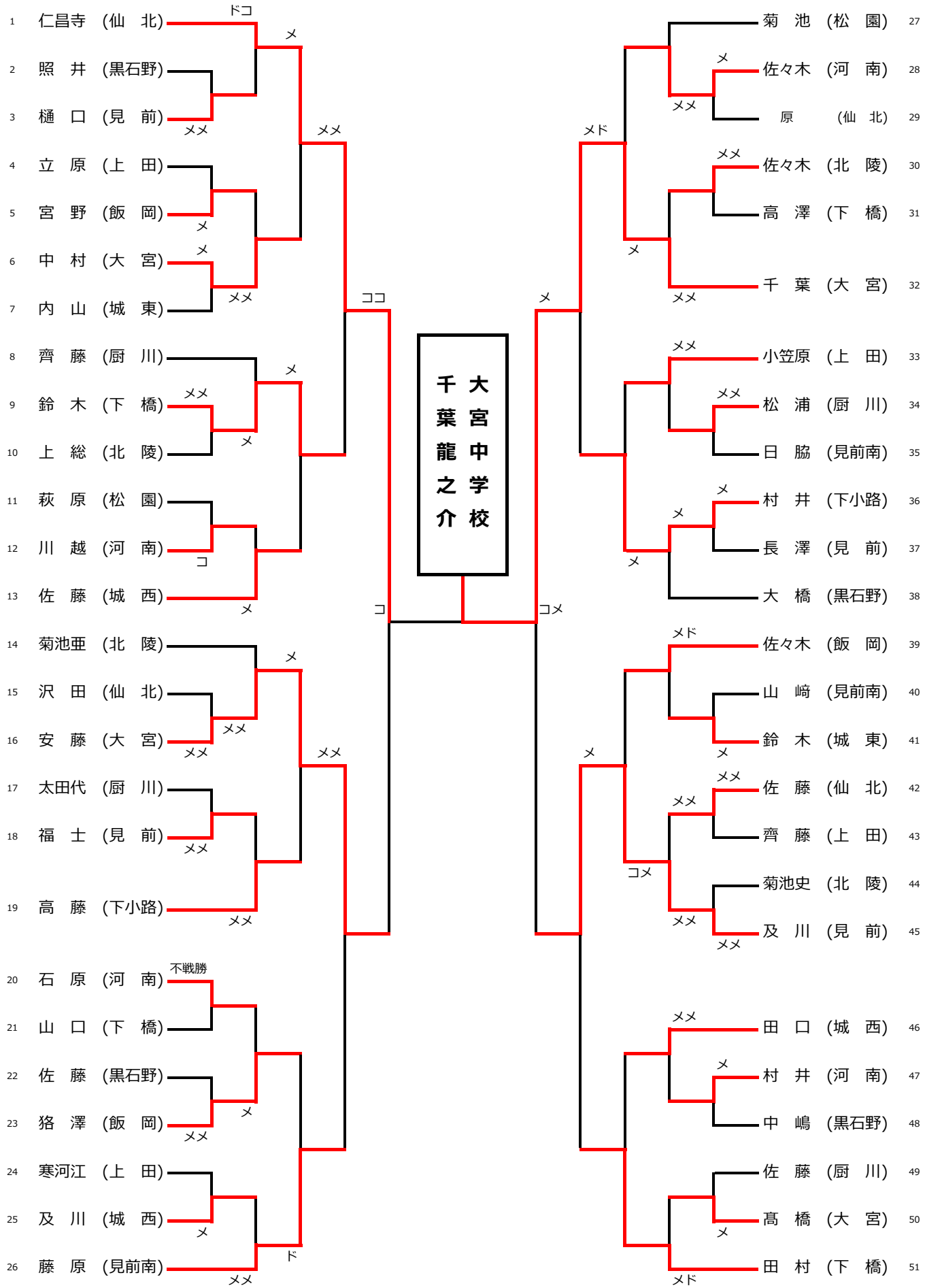

第１位　千葉龍之介（大宮）　　第２位　仁昌寺　恒（仙北）

第３位　及川　春斗（見前）　　第３位　安藤　侑進（大宮）